Solid Clair Quick 16-20 EW
55.Q160.0000
55.Q200.0000

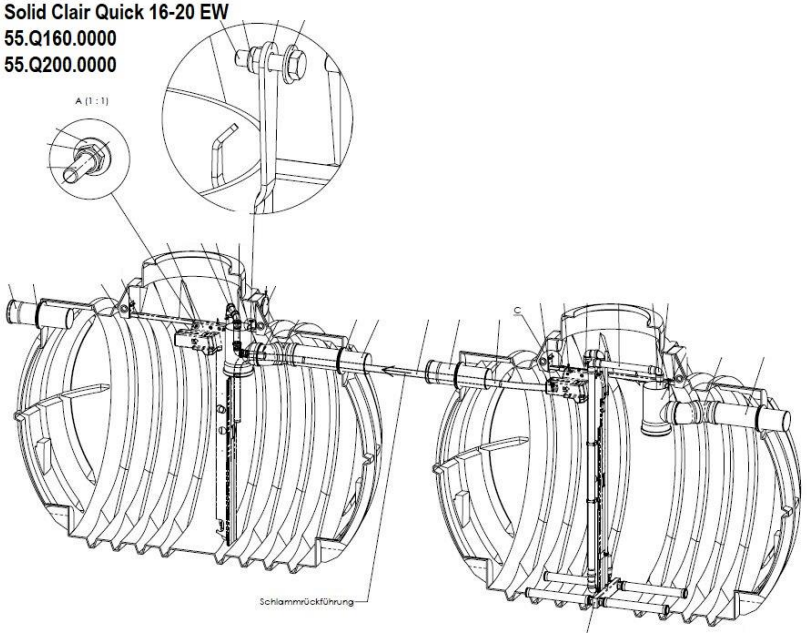

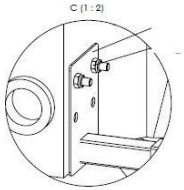

Vorklärung/Puffer-Behälter

Clearo Line 7000Ltr. ohne Trennwand

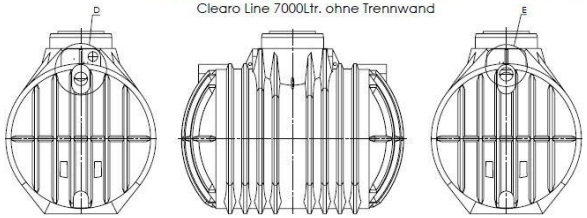

Bohrbild

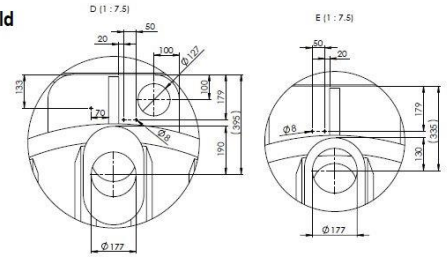

Belebung-Behälter

Clearo Line 7000Ltr. ohne Trennwand

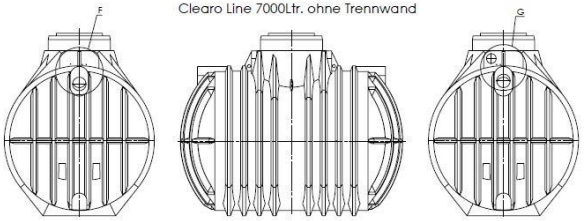

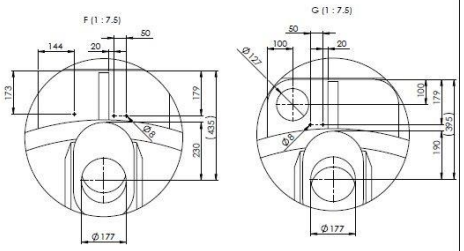

Bemaßung & Benennungs-Ansicht

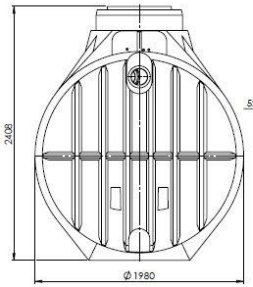

Vorklärung/Puffer

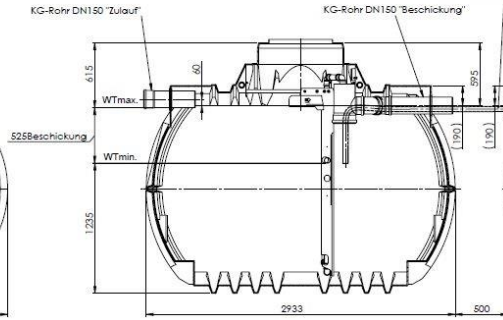

Belebung

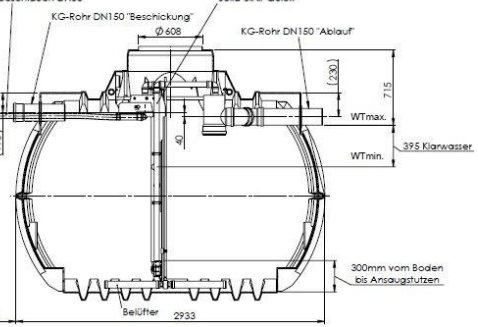

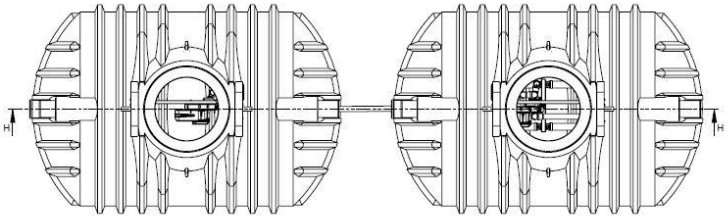

nautilus
WASSERSYSTEME