Solid Clair Quick 10EW
55.Q100.0000

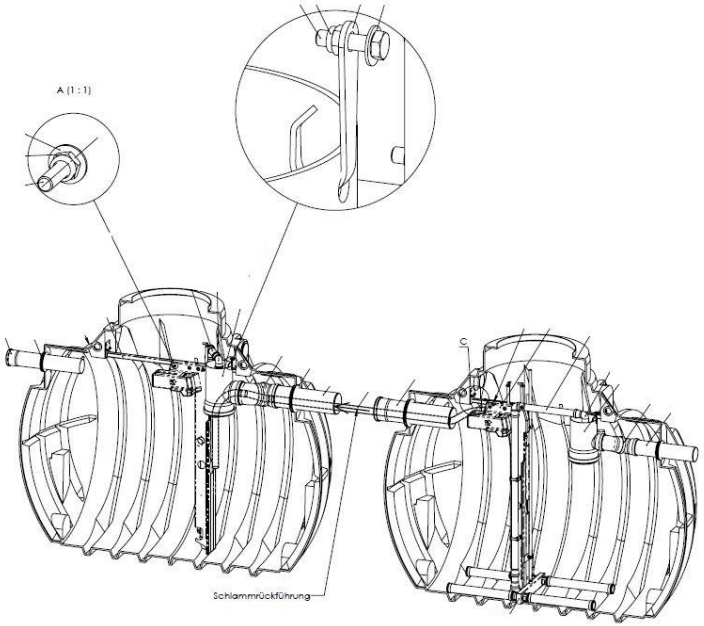

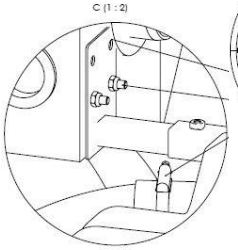

Vorklärung/Puffer-Behälter

CL 4000 o. TW

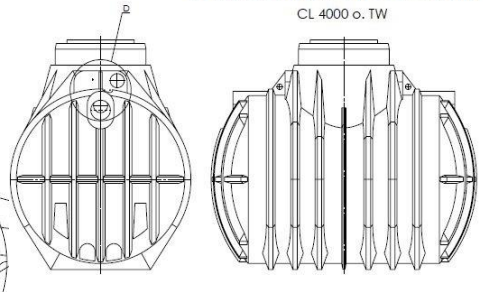

Bohrbild

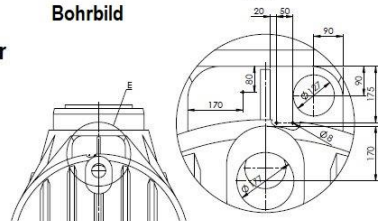

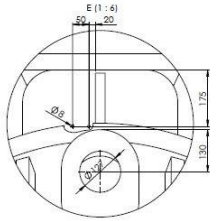

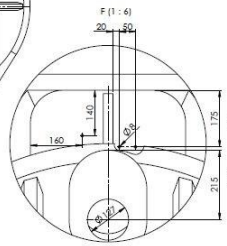

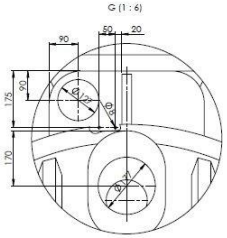

Belebung-Behälter

CL 4000 o. TW

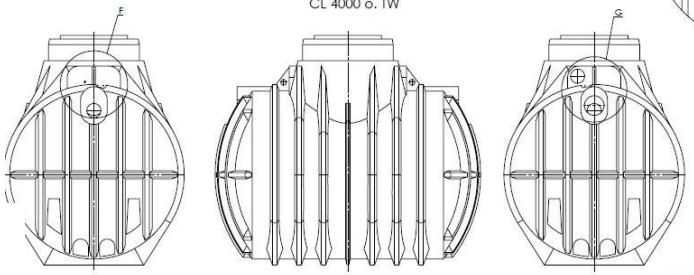

Bemaßung & Benennung-Ansicht

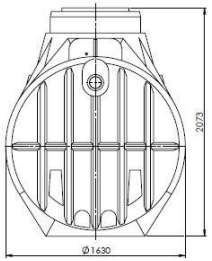

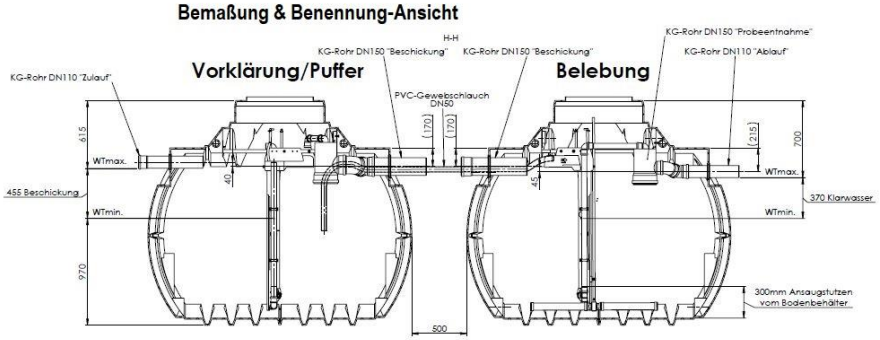

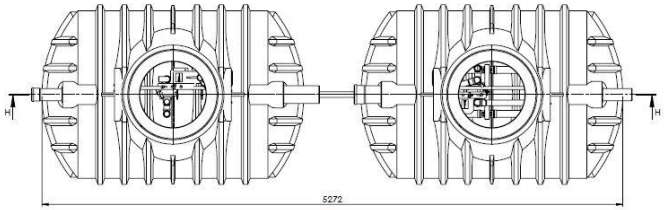

nautilus
WASSERSYSTEME