Solid Clair Quick 6EW
55.Q060.0000

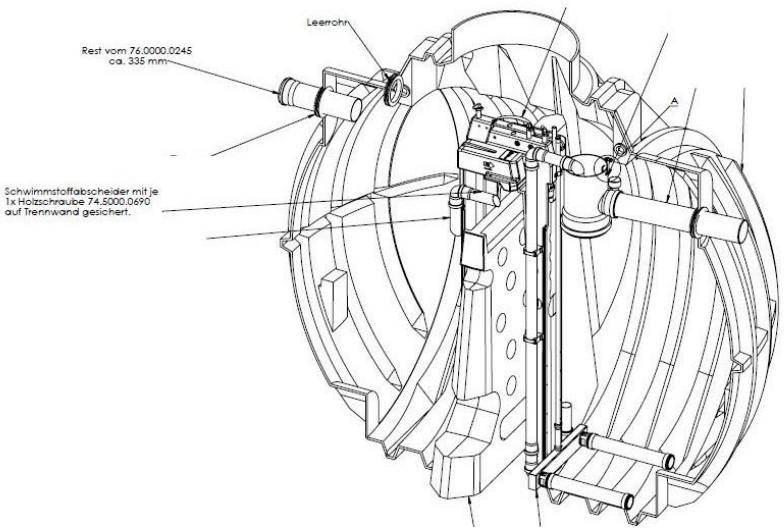

A (1 : 2)

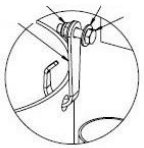

Ablaufseite

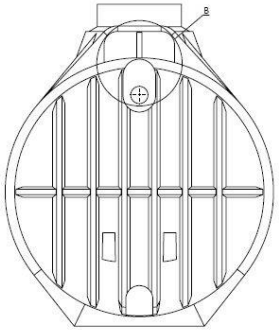

Bohrbild

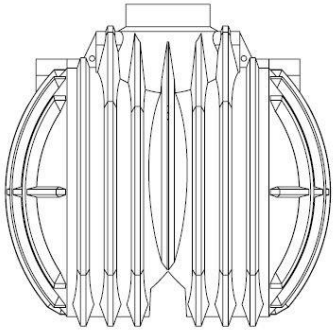

Zulaufseite

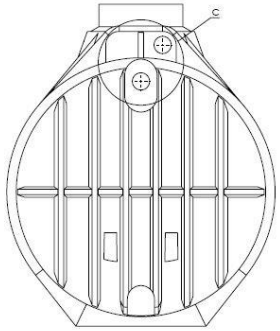

Ablaufbohrung

B (1 : 5)

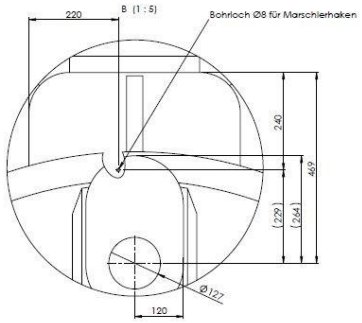

Zulaufbohrung

C (1 : 5)

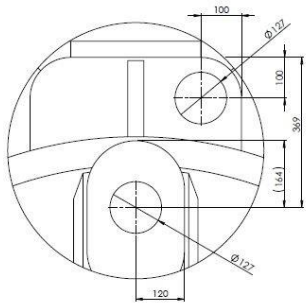

Vorklärung/Puffer

D-D

Belebung

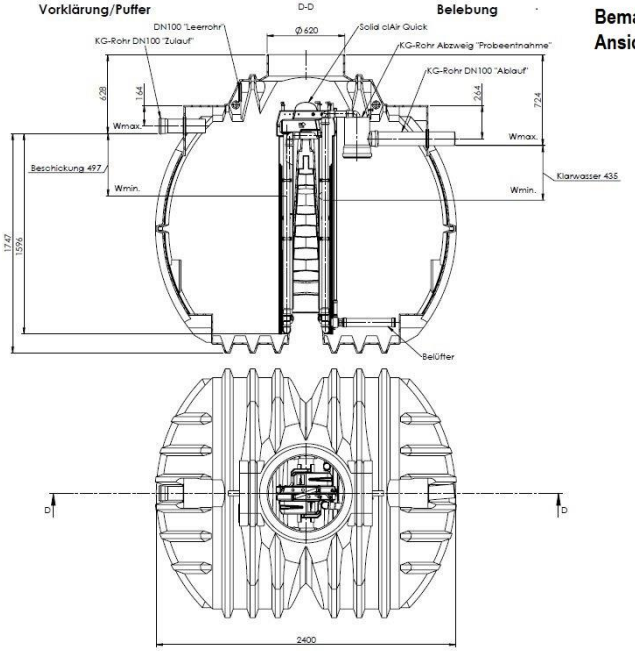

Bemaßung & Bennennung-Ansicht

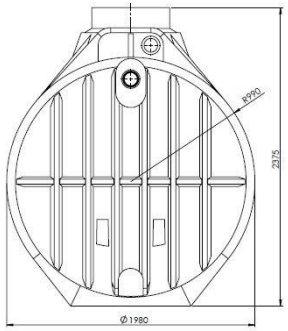

nautilus
WASSERSYSTEME